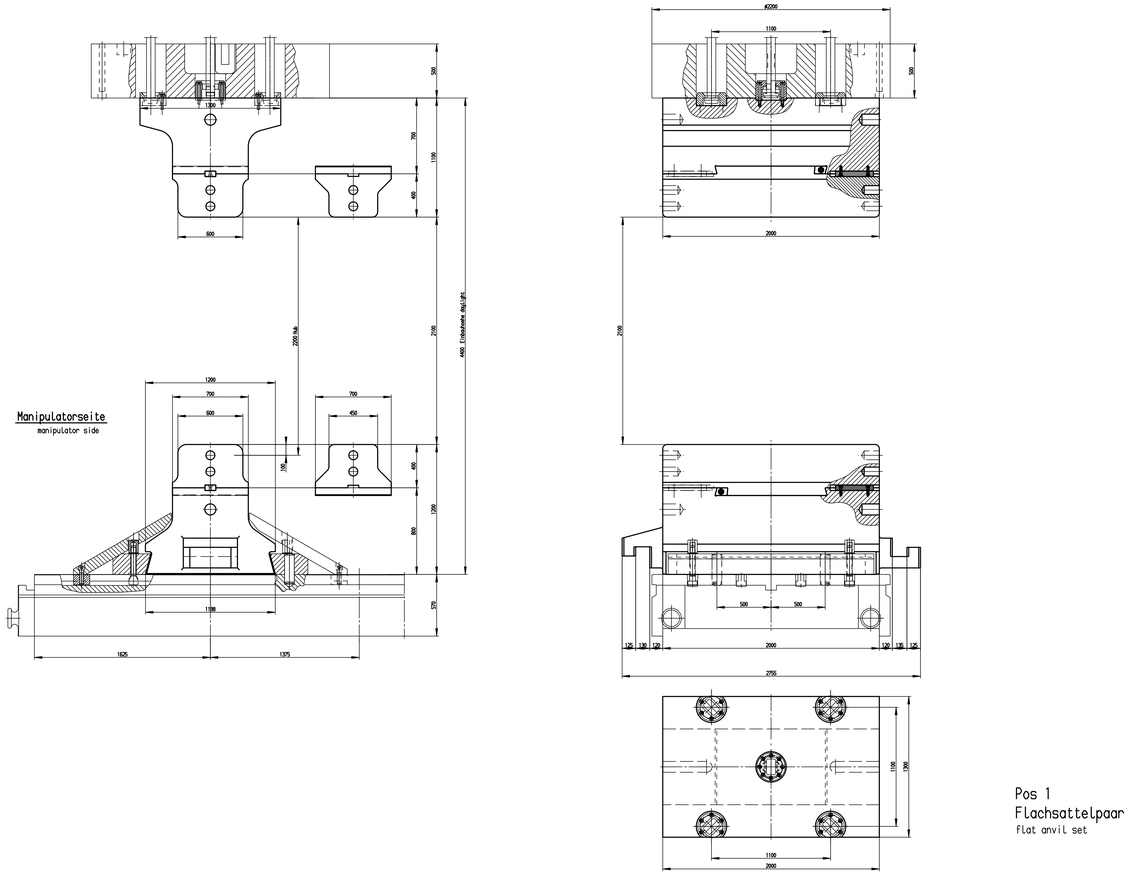

Pos 1
Flachsattelpaar
flat anvil set

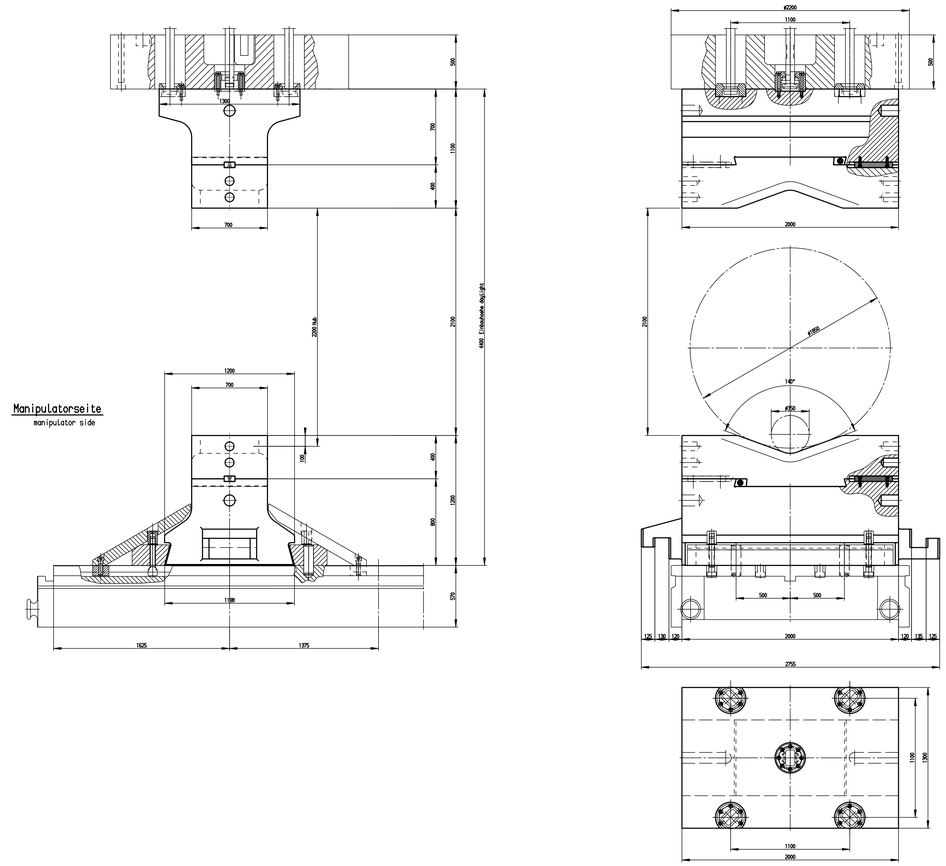

Pos 2
V-Sattel
V-anvil set

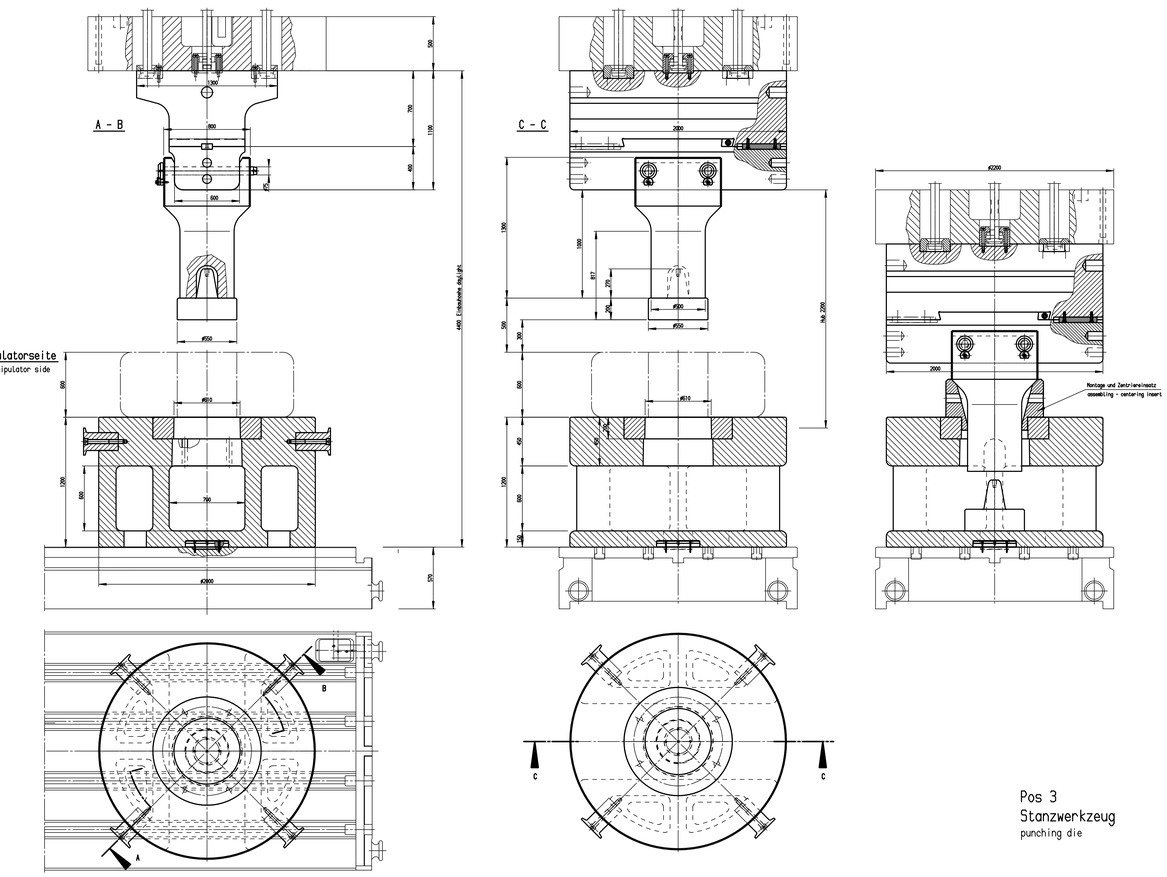

Pos 3
Stanzwerkzeug
punching die

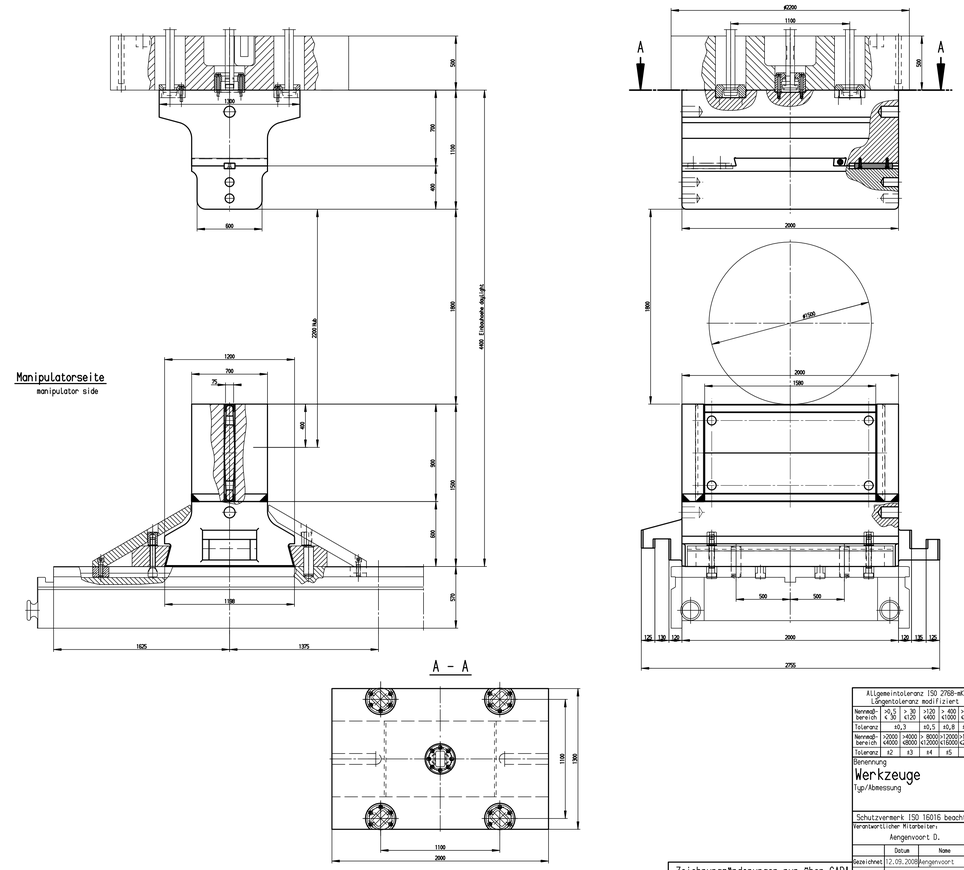

Pos 4
Messersattel
knife anvil set

Allgemeintoleranz ISO 2768-mK Längentoleranz modifiziert						
Nennmaßbereich	0,5 ≤ 30	> 30 ≤ 120	> 120 ≤ 400	> 400 ≤ 1000	> 1000 ≤ 2000	
Toleranz	±0,3		±0,5	±0,8	±1,2	
Nennmaßbereich	> 2000 ≤ 4000	> 4000 ≤ 8000	> 8000 ≤ 12000	> 12000 ≤ 16000	> 16000 ≤ 20000	
Toleranz	±2	±3	±4	±5	±6	

Wortangabe:

Stempel

Benennung
Werkzeuge
Typ/Abmessung

Werkstoff:

Maßstab 1:20

Gewicht in kg 368275

Schutzvermerk ISO 16016 beachten.
Verantwortlicher Mitarbeiter:
Aengenvoort D.

	Datum	Name
Gezeichnet	12.09.2008	Aengenvoort
Plot		

Siempelkamp
Maschinen- und Anlagenbau
Siempelkamp Maschinen- und Anlagenbau GmbH & Co. KG

Vorgänger:
U G Ident.-Nr.: 21397131 F

Index | Koordinate

Besteht aus 2 Blatt | Blatt 1

Zeichnungsänderungen nur über CAD!

ennulatu 24.09.08 16:37:12