无记号公差					
尺寸区域 mm	0.5~6	6~30	30~120	120~400	400~1000
公差mm	±0.1	±0.2	±0.3	±0.5	±0.8

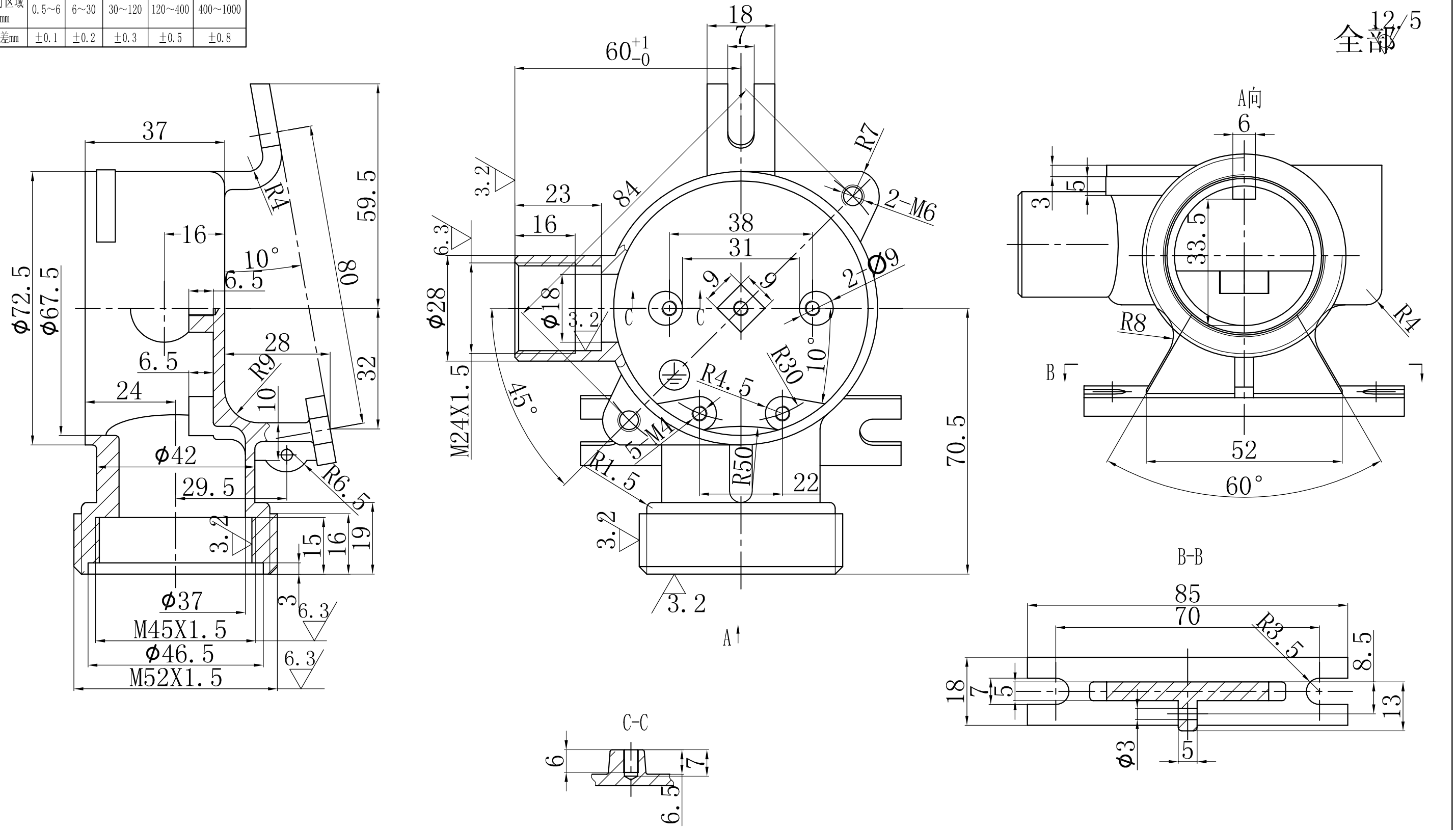

技术要求

1、去毛刺、修锐边,⏚接地标志　凸0.2mm;
2、未注圆角R1,未注倒角C1;
3、零件表面光洁，无斑点、流痕等缺陷;
4、表面浸清漆。

				ZH62		苏州海星海事电气有限公司
No.	日期DATE	姓名NAME	设计变更 DESIGN CHANGE			壳体
设 计	DESIGNED BY			阶段标记 STAGE		
校 对	CHECKED BY			S	A0	
审 核	REVIEWED BY			比例 SCALE	单位 UNIT	页次 PAGE
批 准	APPROVED BY			1:1	mm	1/1

CZH101-3-04