无记号公差					
尺寸区域 mm	0.5~6	6~30	30~120	120~400	400~1000
公差mm	±0.1	±0.2	±0.3	±0.5	±0.8

全部 12.5

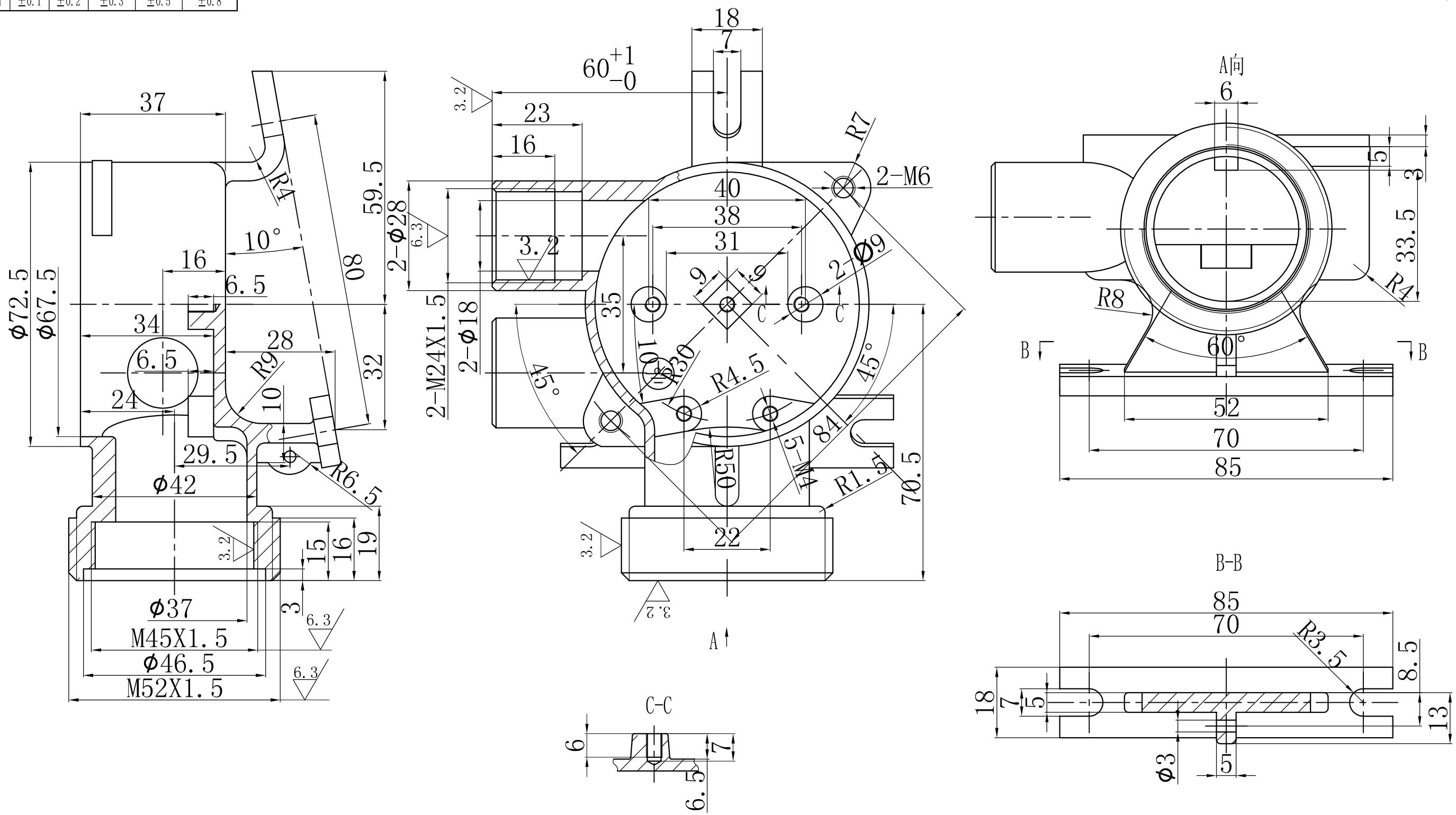

技术要求

1、去毛刺、修锐边,⏚接地标志凸出表面0.2mm;
2、未注圆角R1,未注倒角C1;
3、零件表面光洁，无斑点、流痕等缺陷;
4、表面喷砂处理，表面颗粒均匀，不得损坏螺纹。

No.	日期DATE	姓名NAME	设计变更 DESIGN CHANGE
设 计	DESIGNED BY		
校 对	CHECKED BY		
审 核	REVIEWED BY		
批 准	APPROVED BY		

ZH62

阶段标记 STAGE			
S			A0
比例 SCALE	单位 UNIT	页次 PAGE	
1:1	mm	1/1	

苏州海星海事电气有限公司

壳体

CZH202-3-01